C.G.A. RICAMBI SRL

attachment

MADE IN ITALY

www.cgaricambi.it

C.G.A. RICAMBI SRL

attachment

www.cgaricambi.it

INDICE

INDEX

CHI SIAMO
ABOUT US 2

RAMPE DA CARICO
LOADING RAMPS 3

CINGOLI IN GOMMA
RUBBER TRACKS 4

ATTACCHI RAPIDI
QUICK COUPLINGS 5

BENNE
BUCKETS 6

DENTI E LAME
TEETH AND BLADES 6/7

DECESPUGLIATORI
HYDRAULIC FLAIL MOWER HEADS 8

RICAMBI DECESPUGLIATORE
FLAIL MOWER HEADS SPARE PARTS 19

BENNE MISCELATRICI
MIXING BUCKETS 20

SPAZZATRICE CON BENNA DI RACCOLTA
COLLECTOR SWEEPER WITH BUCKET 21

TRIVELLE
DRILLS 22

MARTELLI
BREAKERS 23

BENNA FALCIANTE
MOWING BUCKET 24

RASTRELLO
RAKE 25

PINZE PER TRONCHI
WOOD GRAPPLES 25

RIPPER E MULTIRIPPER
RIPPER AND MULTIRIPPER 26

TAGLIASIEPE
CUTTING BAR 27

TRONCARAMI
LOOPER BARS 27

BENNA PER PALA
SKID LOADER BUCKET 28

BENNE FRONTALI SKID
SKID FRONT BUCKETS 29

FORCHE PALLET
PALLET FORKS 29

CATENE IN FERRO E RICAMBI SOTTOCARRO
STEEL TRACKS AND SPARE PARTS 30

COMPETENZA GARANZIA AFFIDABILITÀ

C.G.A. Ricambi nasce nel 2008 grazie all'esperienza decennale acquisita nel settore delle macchine movimento terra. La strategia dell'azienda è sempre stata determinata da un approccio costante all'eccellenza, alla ricerca e all'innovazione, congiunta all'altissima qualità delle materie prime impiegate per ottenere prodotti ad assoluta affidabilità ed efficienza.
Operiamo sempre in modo compatto e sinergico seguendo la nostra filosofia che vede in primis la soddisfazione del cliente, iniziando dal disegno del prodotto fino alla tecnica di produzione per dare sempre la massima affidabilità.
Continuiamo fortemente ad investire nelle risorse umane, nella ricerca e nello sviluppo ampliando la nostra gamma prodotti al fine di ottenere l'apprezzamento e la soddisfazione dei nostri clienti sia in Italia che all'estero.

COMPETENCE GUARANTEE RELIABILITY

C.G.A. Ricambi *was founded in 2008 thanks to decades of experience acquired in the earthmoving machinery sector.*
The company's strategy has always been determined by a constant approach to excellence, research and innovation, combined with the very high quality of the raw materials used to obtain absolutely reliable and efficient products.
We always operate in a compact and synergistic way following our philosophy which sees customer satisfaction first, starting from the design of the product up to the production technique to always give maximum reliability.
We strongly continue to invest in human resources, research and development by expanding our product range in order to obtain the appreciation and satisfaction of our customers in Italy and abroad.

RAMPE DA CARICO IN LEGA D'ALLUMINIO 6005

LOADING RAMPS *IN ALLOY 6005*

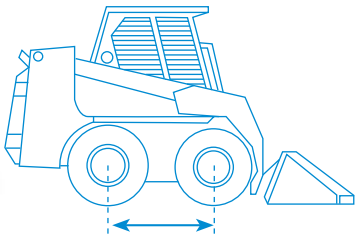

PASSO DEL MEZZO = ?
MACHINE PITCH = ?

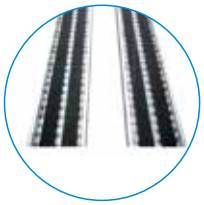

RIVESTIMENTO IN GOMMA PER CINGOLI IN FERRO

RUBBER STRIPES FOR STEEL TRACKS

La **C.G.A. Ricambi** produce, progetta e realizza in ITALIA una gamma completa di rampe da carico in alluminio per soddisfare ogni esigenza richiesta. Un prodotto altamente affidabile utilizzando la migliore lega d'alluminio EN_AW 6005/A la certificazione e i processi produttivi secondo le normative vigenti. Sono conformi ai requisiti di sicurezza previsti dal D: Lgs. Del 6 settembre 2005 n 206 codice del consumo provviste di copertura assicurativa R.C. prodotti.

Le Rampe da Carico in Lega d'Alluminio sono dispositivi di collegamento utilizzati da persone, e/o mezzi di trasporto spinti a mano, come vie di passaggio fra veicoli di trasporto merci ed il suolo (banchina di carico) .In particolare, queste rampe sono denominate ponti di carico mobili ad azionamento manuale. Progettiamo diversi modelli di **alluminio con larghezze di carreggiata variabili (H100 – H190).**

Ciascuna rampa è composta dai longheroni laterali,dalle piastre fissate ai longheroni dal pianale di appoggio con sistema di ancoraggio.

C.G.A. Ricambi *designs and produces a wide range of aluminum loading ramps in ITALY to fit any type of mini and midi digger. To manufacture our loading ramps we utilize the best aluminium alloy EN_AW 6005/A and follow European certification guidelines.*

The aluminium loading ramps are connecting devices used by people, and/or transport, as passageways between transport vehicles and the ground (loading dock). These ramps are known as manually operated mobile loading bridges. We design different models of ***aluminium loading ramps with different carriage widths (H100 – H190).***

Each ramp is made up of lateral side spars, plates fixed to the loading bed and anchoring system.

CINGOLI IN GOMMA

RUBBER TRACKS

I **cingoli in gomma** sono progettati da tecnici che sono alla continua ricerca della qualità. Le prove sul campo, hanno permesso di raggiungere un ottimo livello qualitativo dove apporre il nostro marchio LS TRACK®.

Disponiamo di una vasta gamma di misure e di molteplici versioni con diversi disegni del battistrada, utilizzando la tecnologia dei cavi interni a filo continuo.

Il nostro impegno quotidiano è di offrirvi **una produzione di cingoli in gomma di elevata qualità**; oltre a progettare e ricercare costantemente altri componenti quali, ruote motrici e folli, rulli sottocarro e catene in acciaio, compeltando così la gamma del prodotto.

- Cablaggio a filo continuo per una maggiore resistenza
- Battistrada rinforzato e traverse in acciaio
- Vasta gamma di misure disponibili a stock

Rubber tracks *supplied by us are built and designed by engineers who consistently aim for quality. Thanks to variour field tests, we have reached an excellent quality level for our brand LS TRACK®.*

We offer a wide range of sizes and multiple versions of tracks with different patterns. Our technology of internal continuous cables provides better strength and durability compared to tracks with welded internal cables.

We commit to offering you ***a rubber track production of elevated quality*** *while constantly investing in research, study and the design of other components, like sprockets and idlers, rollers and steel tracks, that complete our range.*

- *Jointless cables for greater strength*
- *Reinforced tread and steel plates*
- *Wide range of sizes in stock*

ATTACCHI RAPIDI
QUICK COUPLINGS

L'**attacco rapido** è costruito in varie taglie e varie dimensioni per adattarsi ai bracci degli escavatori in commercio.
E' progettato e costruito per eseguire agevolmente il cambio delle attrezzature dell'escavtore su cui è montato in pochi secondi.
Progettato per utilizzare alternativamente vari tipi di benne e macchine idrauliche, ad esempio il martello demolitore.
La versione meccanica include un sistema semi-automatico che richiede l'intervento dell'operatore solo in fase di sgancio, mentre l'aggancio e la messa in sicurezza della nuova attrezzatura avvengono in automatico.
Nella versione idraulica queste operazioni vengono gestite invece direttamente dalla cabina.

*The **quick coupling** is built in various sizes and dimensions to fit the arms of the excavators on the market. It is designed and built to easily change equipment of the excavator on which it is placed in few seconds.*
It is designed to alternatively use various types of buckets and hydraulic machines, for example hydraulic hammer.
The mechanical version includes a semi-automatic system that requires the intervention of the operator only during the release phase, while the hook and securing of the new equipment take place automatically. In the hydraulic version these operations are managed directly from the cabin.

BENNE SCAVO
BUCKETS

Benna adatta per lo scavo e il carico di qualsiasi genere di terreni, studiata per avere un'ottima penetrazione nel terreno senza compromettere la capacità di carico.

Buckets suitable for excavation and loading any kind of ground, *designed to have an excellent soil penetration without compromising load capacity.*

BENNE PULIZIA FOSSI
DITCH CLEANING BUCKETS

Indicata per la **pulizia e la manutenzione delle scarpate dei canali di scolo delle acque**, per opere di bonifica ambientale, consigliata per tutti i lavori di mantenimento delle scarpate è dotata di fori di scarico sulle fiancate e sul fondo.

*Suitable for **cleaning and maintenance of water drain ditches** and for all maintenance works of embankments. It is equipped with drain holes on the sides and on the bottom.*

DENTI E LAME
TEETH AND BLADES

BENNE ORIENTABILI
SWIVELING BUCKETS

La **benna orientabile** è adatta per lavori di finitura e livellatura, utilizzando la struttura e le caratteristiche delle benne pulizia fossi al quale è abbinato un sistema idraulico che consente l'orientamento di 45° sia a destra che a sinistra.

Swiveling bucket *are suitable for finishing and leveling jobs. An hydraulic system is coupled with a ditch cleaning bucket, allowing a 45° swivel both to the right and to the left.*

BENNE GRIGLIATE
SKELETON BUCKETS

Benna realizzata per una selezione primaria dei materiali. **La luce delle griglie è determinata in funzione alla pezzatura del prodotto** che si richiede.

Buckets made for the selection/separation of prime materials. ***The grids can be supplied with different gaps according to the size and the material*** *being handled.*

BENNE TRAPEZOIDALI
TRAPEZOIDAL BUCKETS

Benna speciale progettata con due inclinazioni dei fianchi (52°-60° gradi) per la realizzazione, la pulizia e la bonifica dei canali. Consente una perfetta finitura delle sponde del canale.

Special bucket *designed with two different angled sides (52° – 60°) for the construction, cleaning and reclaiming of drains. Allows a perfect finish of the canal banks.*

DECESPUGLIATORE
LS1 REV

HYDRAULIC FLAIL MOWER HEAD LS1 REV

KF1
Max ø 2 cm

HF1
Max ø 3 cm

ROTORE ELICOIDALE
HELICOIDAL ROTOR

- Trasmissione diretta.
- Cofanatura interna a doppia cassa con intercapedine.
- Protezione carter cinghie.
- Trinciatrice simmetrica per un taglio più veloce con la rotazione dell'escavatore.
- Bocche d'ingresso e d'uscita completamente identiche.
- Protezione carter motore.
- Rotore a 4 file di coltelli.
- Supporti rotore interni con labirinto per la protezione dei cuscinetti dalle impurità.
- Cuscinetti rotore a doppia corona di sfere orientabili di prima qualità.
- Blocco valvole comprensivo di valvola prioritaria per regolazione della portata olio, antiurto (valvola di max pressione), anti cavitazione.
- Motore ad ingranaggi.
- Protezioni antinfortunistiche con catene a norma CE

ACCESSORI

- Supporto autolivellante.
- Protezione a catene anteriore.

- *Direct transmission.*
- *Internally rinforced with inside double-case body with interspace.*
- *Protective belts-cover*
- *Shearing symmetric head, for a faster working by the excavator rotation.*
- *Input and output mouths completely identical.*
- *Protective cover for motor.*
- *4 Lines Rotor with austempered blade.*
- *Inside rotor supports with "labyrinth" for the protection of the bearings by the impurities.*
- *Double row spherical adjustable bearings of 1st quality.*
- *Valves block complete with priority valve for adjusting oil flow, anti-shock valve (pressure relief valve), anti-cavitation.*
- *Gear motor.*
- *Accident prevention rubber protections according to EC directives.*

ACCESSORIES

- *Self-levelling support.*
- *Front chain protection.*

DECESPUGLIATORE
LS2

HYDRAULIC FLAIL MOWER HEAD LS2

KF1
Max ø 2 cm

HF1
Max ø 3 cm

ROTORE ELICOIDALE
HELICOIDAL ROTOR

- Trasmissione diretta.
- Cofanatura interna a doppia cassa con intercapedine.
- Rullo di appoggio regolabile su 3 posizioni per variare l'altezza di taglio.
- Rotore elicoidale con mazze bonificate o coltelli intercambiabili.
- Protezione carter motore.
- Supporti rotore interni con labirinto per la protezione dei cuscinetti dalle impurità.
- Cuscinetti rotore a doppia corona di sfere orientabili di prima qualità.
- Blocco valvole comprensivo di valvola prioritaria per regolazione della portata olio, antiurto (valvola di max pressione), anti cavitazione.
- Motore ad ingranaggi.
- Protezioni antinfortunistiche con catene a norma CE

ACCESSORI

- Supporto autolivellante.

- *Direct transmission.*
- *Internally rinforced with inside double-case body with interspace.*
- *Feeler roller adjustable on 3 positions to change the height of the cut.*
- *Helicoidal rotor with austempered hammers or blade interchangeable.*
- *Protective cover for motor.*
- *Inside rotor supports with "labyrinth" for the protection of the bearings by the impurities.*
- *Double row spherical adjustable bearings of 1st quality.*
- *Valves block complete with priority valve for adjusting oil flow, anti-shock valve (pressure relief valve), anti-cavitation.*
- *Gear motor.*
- *Accident prevention rubber protections according to EC directives.*

ACCESSORIES

- *Self-levelling support*

DECESPUGLIATORE
LS3

HYDRAULIC FLAIL MOWER HEAD LS3

KC1
Max ø 3 cm

H1C
Max ø 4 cm

HF2
Max ø 5 cm

ROTORE ELICOIDALE
HELICOIDAL ROTOR

- Trasmissione diretta.
- Cofanatura interna a doppia cassa con intercapedine.
- Rullo di appoggio regolabile su 3 posizioni per variare l'altezza di taglio.
- Rotore elicoidale con mazze bonificate o coltelli intercambiabili.
- Protezione carter motore.
- Supporti rotore interni con labirinto per la protezione dei cuscinetti dalle impurità.
- Cuscinetti rotore a doppia corona di sfere orientabili di prima qualità.
- Blocco valvole comprensivo di valvola prioritaria per regolazione della portata olio, antiurto (valvola di max pressione), anti cavitazione.
- Motore ad ingranaggi.
- Protezioni antinfortunistiche con catene a norma CE

ACCESSORI

- Protezione a catene anteriore.
- Supporto autolivellante.
- Motore 22cc gruppo 3.

- *Direct transmission.*
- *Internally rinforced with inside double-case body with interspace.*
- *Feeler roller adjustable on 3 positions to change the height of the cut.*
- *Helicoidal rotor with austempered hammers or blade interchangeable.*
- *Protective cover for motor.*
- *Inside rotor supports with "labyrinth" for the protection of the bearings by the impurities.*
- *Double row spherical adjustable bearings of 1st quality.*
- *Valves block complete with priority valve for adjusting oil flow, anti-shock valve (pressure relief valve), anti-cavitation.*
- *Gear motor.*
- *Accident prevention rubber protections according to EC directives.*

ACCESSORIES

- *Front chain protection.*
- *Self-levelling support*
- *Motor 22cc group 3*

DECESPUGLIATORE
LS 3-4-5 REV

HYDRAULIC FLAIL MOWER HEAD LS 3-4-5 REV

KF3
Max ø 6 cm

HF7
Max ø 12 cm

HF3
Max ø 8 cm

HF14
Max ø 25 cm

ROTORE ELICOIDALE
HELICOIDAL ROTOR

ROTORE FORESTALE A DENTI FISSI
FORESTAL ROTOR FIXED TEETH

ROTORE FORESTALE MAZZE A SCOMPARSA
FORESTAL ROTOR WOOD FLANGED

- Trasmissione a cinghie trapezoidali dentate ad alte prestazioni.
- Cofanatura interna a doppia cassa con intercapedine.
- Protezione carter cinghie.
- Trinciatrice simmetrica per un taglio più veloce con la rotazione dell'escavatore.
- Bocche d'ingresso e d'uscita completamente identiche.
- Cofani regolabili, apribili completamente per una maggiore capacità di taglio.
- Slitte d'appoggio regolabili su 3 posizioni per variare l'altezza di taglio.
- Supporti rotore interni con labirinto per la protezione dei cuscinetti dalle impurità.
- Cuscinetti rotore a doppia corona di sfere orientabili di prima qualità.
- Blocco valvole comprensivo di valvola prioritaria per regolazione della portata olio, antiurto (valvola di max pressione), anti cavitazione.
- Motore ad ingranaggi in ghisa.
- Protezioni antinfortunistiche con catene a norma CE.

ACCESSORI

- Supporto autolivellante.
- Rullo di appoggio.
- Ralla girevole idraulica.

- *Toothed high-performance belts transmission.*
- *Internally rinforced with inside double-case body with interspace.*
- *Protective belts-cover.*
- *Shearing symmetric head, for a faster working by the excavator rotation.*
- *Input and output mouths completely identical, adjustable*
- *Adjustable hoods, fully openable for higher cutting capacity.*
- *Side skids adjustable on 3 positions to change the height of the cut.*
- *Inside Rotor Supports with "labyrinth" for the protection of the bearings by the impurities.*
- *Double Row spherical adjustable bearings of 1st quality.*
- *Valves block complete with priority valve for adjusting oil flow, anti-shock valve (pressure relief valve),anti-cavitation.*
- *Cast iron gear motor.*
- *Accident prevention chains protections according to EC directives.*

ACCESSORIES

- *Self-levelling support.*
- *Feeler roller.*
- *Hydraulic rotation device.*

DECESPUGLIATORE
LS4

HYDRAULIC FLAIL MOWER HEAD LS4

KF3
Max ø 6 cm

HF3
Max ø 8 cm

ROTORE ELICOIDALE
HELICOIDAL ROTOR

- Trasmissione diretta.
- Cofanatura interna a doppia cassa con intercapedine.
- Rullo di appoggio regolabile su 3 posizioni per variare l'altezza di taglio.
- Rotore elicoidale con mazze bonificate o coltelli intercambiabili.
- Protezione carter motore.
- Supporti rotore interni con labirinto per la protezione dei cuscinetti dalle impurità.
- Cuscinetti rotore a doppia corona di sfere orientabili di prima qualità.
- Blocco valvole comprensivo di valvola prioritaria per regolazione della portata olio, antiurto (valvola di max pressione), anti cavitazione.
- Motore ad ingranaggi in ghisa.
- Protezioni antinfortunistiche con catene a norma CE.

ACCESSORI

- Supporto autolivellante.
- Ralla girevole idraulica.

- *Direct transmission.*
- *Internally reinforced with double metal sheet.*
- *Feeler roller adjustable on 3 positions to change the height of the cut.*
- *Helicoidal rotor with austempered hammers or blade interchangeable.*
- *Protective cover for motor.*
- *Inside rotor supports with "labyrinth" for the protection of the bearings by the impurities.*
- *Double row spherical adjustable bearings of 1st quality.*
- *Valves block complete with priority valve for adjusting oil flow, anti-shock valve (pressure relief valve), anti-cavitation.*
- *Cast iron gear motor.*
- *Accident prevention rubber protections according to EC directives.*

ACCESSORIES

- *Self-levelling support.*
- *Hydraulic rotation device.*

DECESPUGLIATORE
LS5

HYDRAULIC FLAIL MOWER HEAD LS5

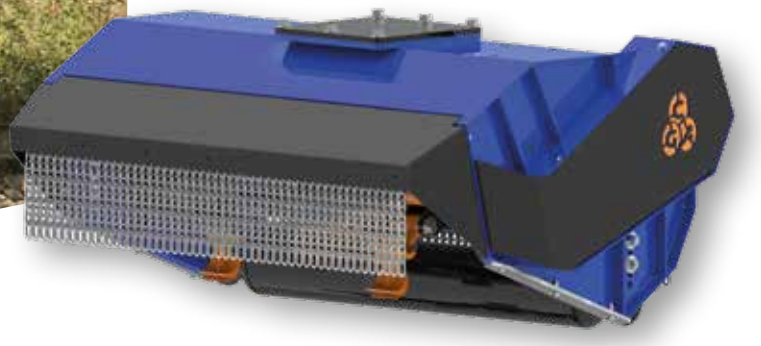

KF5
Max ø 6 cm

HF6
Max ø 8 cm

HF9
Max ø 12 cm

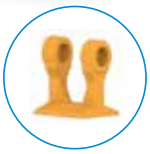

ROTORE ELICOIDALE
HELICOIDAL ROTOR

ROTORE FORESTALE MAZZE A SCOMPARSA
FORESTAL ROTOR WOOD FLANGED

- Trasmissione monocinghia dentata preallungata HTD ad alte prestazioni.
- Cofanatura interna a doppia cassa con intercapedine.
- Protezione carter cinghie.
- Frontalino robusto con doppia lamiera smontabile per ispezione.
- Slitte d'appoggio regolabili su 3 posizioni per variare l'altezza di taglio (solo su LS5 1200).
- Rullo di appoggio regolabile su 3 posizioni per variare l'altezza di taglio (LS5 1600 di serie, LS5 1200 in sostituzione delle slitte).
- Supporti rotore interni con labirinto per la protezione dei cuscinetti dalle impurità.
- Cuscinetti rotore a doppia corona di sfere orientabili di prima qualità.
- Blocco valvole comprensivo di valvola prioritaria per regolazione della portata olio, antiurto (valvola di max pressione), anti cavitazione.
- Motore ad ingranaggi in ghisa.
- Protezioni antinfortunistiche con catene a norma CE.

ACCESSORI

- Supporto autolivellante.
- Rullo di appoggio.
- Ralla girevole idraulica.
- Cofano frontale idraulico.
- Blocco valvole 1" per motore pistoni.
- Motore pistoni.

- *Toothed high-performance belts transmission.*
- *Internally rinforced with inside double-case body with interspace.*
- *Protective belts-cover.*
- *Strong hood with double sheet, removable for inspection.*
- *Side skids adjustable on 3 positions to change the height of the cut (only on LS5 1200).*
- *Feeler roller adjustable on 3 positions to change the height of the cut (LS5 1600 standard equipment, LS5 1200 accessory in replacement of side skids).*
- *Inside Rotor Supports with "labyrinth" for the protection of the bearings by the impurities.*
- *Double Row spherical adjustable bearings of 1st quality.*
- *Valves block complete with priority valve for adjusting oil flow, anti-shock valve (pressure relief valve),anti-cavitation.*
- *Cast iron gear motor.*
- *Accident prevention chains protections according to EC directives.*

ACCESSORIES

- *Self-levelling support.*
- *Feeler roller.*
- *Hydraulic rotation device.*
- *Hydraulic frontal hood.*
- *Block valves 1" for piston motor.*
- *Piston motor.*

DECESPUGLIATORE
LS6 REV

HYDRAULIC FLAIL MOWER HEAD LS6 REV

KF5
Max ø 6 cm

HF6
Max ø 8 cm

HF9
Max ø 12 cm

HF14
Max ø 25 cm

ROTORE ELICOIDALE
HELICOIDAL ROTOR

ROTORE FORESTALE MAZZE A SCOMPARSA
FORESTAL ROTOR WOOD FLANGED

ROTORE FORESTALE A DENTI FISSI
FORESTAL ROTOR FIXED TEETH

- Trasmissione monocinghia dentata preallungata HTD ad alte prestazioni.
- Cofanatura interna a doppia cassa con intercapedine.
- Protezione carter cinghie.
- Trinciatrice simmetrica per un taglio più veloce con la rotazione dell'escavatore.
- Bocche d'ingresso e d'uscita completamente identiche.
- Cofani regolabili, apribili completamente per una maggiore capacità di taglio.
- Slitte d'appoggio regolabili su 3 posizioni per variare l'altezza di taglio.
- Supporti rotore interni con labirinto per la protezione dei cuscinetti dalle impurità.
- Cuscinetti rotore a doppia corona di sfere orientabili di prima qualità.
- Blocco valvole comprensivo di valvola prioritaria per regolazione della portata olio, antiurto (valvola di max pressione), anti cavitazione.
- Motore ad ingranaggi in ghisa.
- Protezioni antinfortunistiche con catene a norma CE.

ACCESSORI

- Supporto autolivellante.
- Rullo di appoggio.
- Ralla girevole idraulica.
- Blocco valvole 1" per motore pistoni.
- Motore pistoni.

- *Toothed high-performance belts transmission.*
- *Internally rinforced with inside double-case body with interspace.*
- *Protective belts-cover.*
- *Shearing symmetric head, for a faster working by the excavator rotation.*
- *Input and output mouths completely identical, adjustable.*
- *Adjustable hoods, fully openable for higher cutting capacity.*
- *Side skids adjustable on 3 positions to change the height of the cut.*
- *Inside Rotor Supports with "labyrinth" for the protection of the bearings by the impurities.*
- *Double Row spherical adjustable bearings of 1st quality.*
- *Valves block complete with priority valve for adjusting oil flow, anti-shock valve (pressure relief valve),anti-cavitation.*
- *Cast iron gear motor.*
- *Accident prevention chains protections according to EC directives.*

ACCESSORIES

- *Self-levelling support.*
- *Feeler roller.*
- *Hydraulic rotation device.*
- *Block valves 1" for piston motor.*
- *Piston motor.*

DECESPUGLIATORE
LS7 REV

HYDRAULIC FLAIL MOWER HEAD LS7 REV

KF5
Max ø 6 cm

HF6
Max ø 8 cm

HF11-HF13
Max ø 25 cm

HF14
Max ø 25 cm

ROTORE ELICOIDALE
HELICOIDAL ROTOR

ROTORE FORESTALE MAZZE A SCOMPARSA
FORESTAL ROTOR WOOD FLANGED

ROTORE FORESTALE A DENTI FISSI
FORESTAL ROTOR FIXED TEETH

- Trasmissione monocinghia dentata preallungata HTD ad alte prestazioni.
- Cofanatura interna a doppia cassa con intercapedine.
- Protezione carter cinghie.
- Trinciatrice simmetrica per un taglio più veloce con la rotazione dell'escavatore.
- Bocche d'ingresso e d'uscita completamente identiche.
- Cofani regolabili idraulicamente, apribili completamente per una maggiore capacità di taglio.
- Supporti rotore interni con labirinto per la protezione dei cuscinetti dalle impurità.
- Cuscinetti orientabili di prima qualità.
- Blocco valvole comprensivo di valvola prioritaria per regolazione della portata olio, antiurto (valvola di max pressione), anti cavitazione.
- Motore a pistoni.
- Protezioni antinfortunistiche con catene a norma CE.

ACCESSORI

- Apertura meccanica cofano 1.
- Apertura meccanica cofano 2.

- *Toothed high-performance belts transmission.*
- *Internally rinforced with inside double-case body with interspace.*
- *Protective belts-cover.*
- *Shearing symmetric head, for a faster working by the excavator rotation.*
- *Input and output mouths completely identical, adjustable.*
- *Hydraulic hoods , fully openable for higher cutting capacity.*
- *Inside Rotor Supports with "labyrinth" for the protection of the bearings by the impurities.*
- *Adjustable bearings of 1st quality.*
- *Valves block complete with priority valve for adjusting oil flow, anti-shock valve (pressure relief valve),anti-cavitation.*
- *Piston motor.*
- *Accident prevention chains protections according to EC directives.*

ACCESSORIES

- *Hood 1 mechanical opening.*
- *Hood 2 mechanical opening.*

DECESPUGLIATORE
LS8 REV

HYDRAULIC FLAIL MOWER HEAD LS8 REV

HF14
Max ø 25 cm

ROTORE FORESTALE A DENTI FISSI
FORESTAL ROTOR FIXED TEETH

- Trasmissione monocinghia dentata preallungata HTD ad alte prestazioni.
- Cofanatura interna a doppia cassa con intercapedine.
- Protezione carter cinghie.
- Cofano frontale idraulico, per una maggiore capacità di taglio.
- Supporti rotore interni con labirinto per la protezione dei cuscinetti dalle impurità.
- Cuscinetti rotore orientabili di prima qualità.
- Blocco valvole comprensivo di valvola prioritaria per regolazione della portata olio, antiurto (valvola di max pressione), anti cavitazione.
- Motore a pistoni.
- Protezioni antinfortunistiche con catene a norma CE.

ACCESSORI

- Attacco sella a perni

- *Toothed high-performance belts transmission.*
- *Internally rinforced with inside double-case body with interspace.*
- *Protective belts-cover.*
- *Hydraulic hoods , fully openable for higher cutting capacity.*
- *Inside Rotor Supports with "labyrinth" for the protection of the bearings by the impurities.*
- *Adjustable bearings of 1st quality.*
- *Valves block complete with priority valve for adjusting oil flow, anti-shock valve (pressure relief valve),anti-cavitation.*
- *Cast iron gear motor.*
- *Accident prevention chains protections according to EC directives.*

ACCESSORIES

- *Mounting hicth & pins*

DECESPUGLIATORE
LS FS5

HYDRAULIC FLAIL MOWER HEAD LS FS5

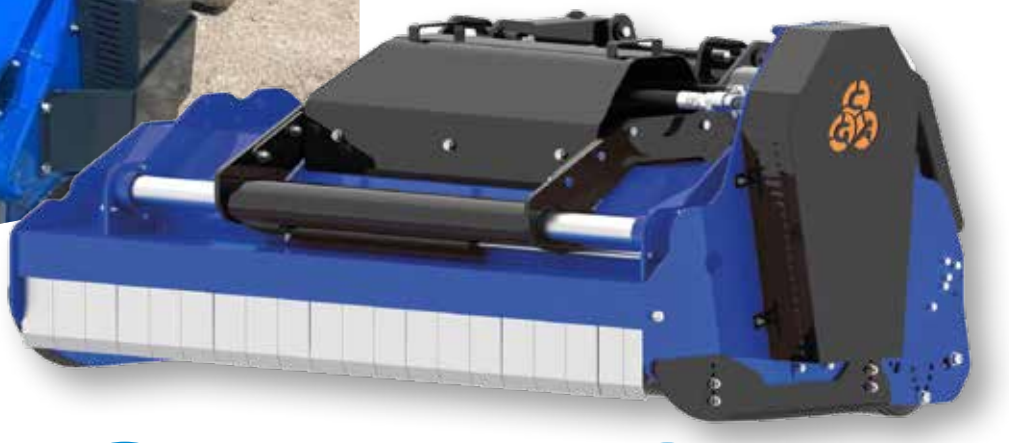

KF3
Max ø 6 cm

HF16
Max ø 8 cm

ROTORE ELICOIDALE
HELICOIDAL ROTOR

- Attacco oscillante ed autolivellante universale.
- Rotore elicoidale con mazze bonificate e coltelli intercambiabili.
- Spostamento laterale meccanico.
- Trasmissione a cinghie trapezoidali dentate ad alte prestazioni.
- Cofanatura interna a doppia cassa con intercapedine.
- Protezione carter cinghie.
- Supporti rotore interni con labirinto per la protezione dei cuscinetti dalle impurità.
- Cuscinetti rotore di prima qualità.
- Blocco valvole comprensivo di valvola prioritaria per regolazione della portata olio, antiurto (valvola di max pressione), anti- cavitazione.
- Motore ad ingranaggi in ghisa.
- Protezioni antinfortunistiche a norma CE.

ACCESSORI

- Traslazione idraulica.
- Kit elettrovalvola per azionamento spostamento idraulico
- Motore pistoni.
- Attacco pale articolate, terne, telescopici.

- *Floating self levelling universal hitch.*
- *MZ Helicoidal Rotor with hammers austempered and cutting blade interchangeable.*
- *Mechanical side shift.*
- *Toothed high-performance V-belts transmission. Internally rinforced with inside double-case body with interspace.*
- *Protective belts-cover.*
- *Inside Rotor Supports with "labyrinth" for the protection of the bearings by the impurities.*
- *Bearings of 1st quality.*
- *Valves block complete with priority valve for adjusting oil flow, anti-shock valve (pressure relief valve), anti-cavitation.*
- *Cast iron gear motor.*
- *Accident prevention protections according to EC directives.*

ACCESSORIES

- *Hydraulic side shift.*
- *Diverter valve, to operate the hydraulic side shift*
- *Piston motor.*
- *Hitch coupler for articulated backhoe-loader, backhoe loader, telescopic.*

DECESPUGLIATORE
LS FS10

HYDRAULIC FLAIL MOWER HEAD LS FS10

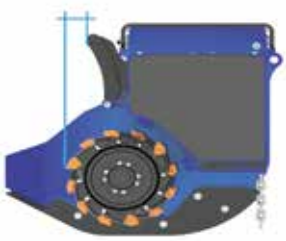

HF14
Max ø 25 cm

ROTORE FORESTALE A DENTI FISSI
FORESTAL ROTOR FIXED TEETH

- Attacco fisso universale.
- Arco di protezione.
- Rotore forestale a denti fissi.
- Trasmissione monocinghia dentata preallungata HTD ad alte prestazioni.
- Cofanatura interna a doppia cassa con intercapedine.
- Protezione carter cinghie.
- Cofano frontale idraulico, per una maggiore capacità di taglio.
- Supporti rotore interni con labirinto per la protezione dei cuscinetti dalle impurità.
- Cuscinetti rotore orientabili di prima qualità.
- Manometro per controllo pressione di lavoro.
- Blocco valvole comprensivo di valvola prioritaria per regolazione della portata olio, antiurto (valvola di max pressione), anti- cavitazione.
- Motore a pistoni.
- Protezioni antinfortunistiche con catene a norma CE.

ACCESSORI

- Kit elettrovalvola per azionamento cofano frontale.
- Motore a pistoni a portata variabile.

- *Fixed universal hitch.*
- *Protective arch.*
- *Forestal rotor fixed teeth.*
- *Toothed high-performance belts transmission.*
- *Internally rinforced with inside double-case body with interspace.*
- *Protective belts-cover.*
- *Hydraulic hoods , fully openable for higher cutting capacity.*
- *Inside Rotor Supports with "labyrinth" for the protection of the bearings by the impurities.*
- *Adjustable bearings of 1st quality.*
- *Manometer for working pressure control.*
- *Valves block complete with priority valve for adjusting oil flow, anti-shock valve (pressure relief valve), anti-cavitation.*
- *Piston motor.*
- *Accident prevention chains protections according to CE*

ACCESSORIES

- *Diverter valve, to active frontal hood.*
- *Piston motor, variable displacement.*

RICAMBI DECESPUGLIATORE
FLAIL MOWER HEADS SPARE PARTS

KF1
Max ø 2 cm

KC1
Max ø 3 cm

HF1
Max ø 3 cm

H1C
Max ø 4 cm

HF14
Max ø 25 cm

HF2
Max ø 5 cm

KF5
Max ø 6 cm

HF16
Max ø 8 cm

HF6
Max ø 8 cm

KF3
Max ø 6 cm

HF9
Max ø 12 cm

HF7
Max ø 12 cm

HF3
Max ø 8 cm

HF11-HF13
Max ø 25 cm

BENNE MISCELATRICI

MIXING BUCKETS

La **benna miscelatrice** si può applicare su diversi tipi di macchine tipo Telescopici, Terne, Pale Gommate, Escavatori e Mini Escavatori, Skid ecc. adatta al confezionamento del calcestruzzo. La carica degli inerti avviene direttamente con la benna miscelatrice applicata alla macchina dove il particolare disegno delle giranti, spinge la miscela verso il centro della benna.
In questo modo si ottiene calcestruzzo di miglior qualità grazie a questa miscelazione forzata (e non tramite caduta dalle pareti). Grazie alla macchina a cui è applicata la benna, è possibile scaricare ovunque, anche in posizioni elevate. Infatti la benna miscelatrice è anche dotata di un'apertura nel fondo che consente lo scarico per caduta della miscela e, tramite l'applicazione di una tramoggia di scarico, è possibile dirigere il calcestruzzo nel punto desiderato.

*Our **mixing bucket** can operated with many different types of machines such as telescopic handlers, backhoe loaders, and skid loaders. The loading of materials takes place directly with the mixer bucket mounted on the machine. The auger's special design, pushes the mixture towards the centre of the bucket providing a perfect mix of cement.*
The result of this forced mixing is better quality concrete compared Concrete Mixing Buckets with the quality of standard mixing buckets that work with a system where the concrete falls from the sides of the bucket into the mixer. The main benefit of using our concrete mixing bucket is the flexibility of having cement available wherever it is needed including in high or lofty positions. The concrete mixing bucket has a bottom opening discharge gate and includes a loading pipe which allows for accurate discharge into post holes or farm work when necessary.
Versatile and practical, the cement mixing bucket is made with top quality materials and created using Italian engineering standards.

SPAZZATRICE CON BENNA DI RACCOLTA

COLLECTOR SWEEPER WITH BUCKET

La **benna Spazzatrice** STD-HD è il prodotto ideale per la pulizia di strade, piazzali, autostrade ecc, può essere applicata a macchine come Skid, Terne, Telescopici, ed Escavatori. La nostra gamma comprende varie misure e larghezze.

*The STD-HD **sweeper bucket** is the ideal equipment for cleaning roads, highways etc..., it can be suitable for machines like Skid, backhoe loaders and others. Our range includes many sizes and widhts.*

TRIVELLE

DRILLS

Le **trivelle idrauliche** prodotte da C.G.A. Ricambi possono essere applicate su tutte le macchine operatrici che siano supportate da un impianto idraulico. Tutte le nostre testate sono costruite con motori oleodinamici prodotti in ITALIA da aziende leader nel settore.

Le punte trivelle sono disponibili da un Ø 100mm a un Ø 800 mm per perforazioni su terreni normali o rocciosi e per impieghi gravosi. Su modelli di escavatori fino a 20 ton la trasmissione diretta di nuova generazione garantisce una maggiore efficienza lavorativa. Il telaio della trivella è equipaggiato di un sistema che controlla l'azione a pendolo della punta rendendo la trivella più facile da utilizzare e da controllare, e migliorando al contempo la sicurezza sul lavoro e l'efficienza dell'operatore.

Our C.G.A. Ricambi Hydraulic Drills *can be mounted on all common excavators as well as mini excavators with hydraulic systems. All our cylinder heads are made in Italy including the hydraulic motors, produced by a company leader in this field. The drilling tools are available in different sizes from a diameter of 100mm (4 inches) to a diameter of 800 mm (32 inches). We have a wide range of drills for normal or rocky terrain and for heavy duty.*

The drills for excavators up to 20 ton are fitted with a new direct transmission system that ensures greater work efficiency. The auger's frame is equipped with a system that controls the pendulum action: this is therefor easier to operate and there is an increase in general safety and productivity.

MARTELLI
BREAKERS

La vasta gamma di **martelli idraulici** per escavatori sono il risultato di una continua ricerca e crescita in termini di qualità nella fase di produzione. Per poter offrire alla clientela il meglio dei servizi e della garanzia, abbiamo provveduto ad un'oculata selezione delle materie prime, senza sottovalutare un trattamento termico e meccanico di alta precisione.

Le tendenze innovative sono sempre più influenzate e guidate dai messaggi sul comportamento dei consumatori. Si va sempre più verso una semplificazione del prodotto che deve consentire di ottenere il massimo rendimento per soddisfare qualsiasi esigenza e tipologia di lavoro. Il nostro filo conduttore è l'affidabilità affiancata da un esperto ottimale della prestazione dei nostri martelli.

*Our wide range of **hydraulic breakers** for excavators are the result of continuous research and development in terms of technology and high-quality control in all phases of production. In order to offer customers the best service and warranty, we have selected top quality raw materials to compliment our advanced production processes such as heat treatment and high precison mechanics.*

Our level of experience and our customers' feedback both contribute to further product development. We aim to simplify the components of the hydraulic breaker whilst maintaining optimal performance and reliability. All our products are Made in Italy and come with a 12 month warranty.

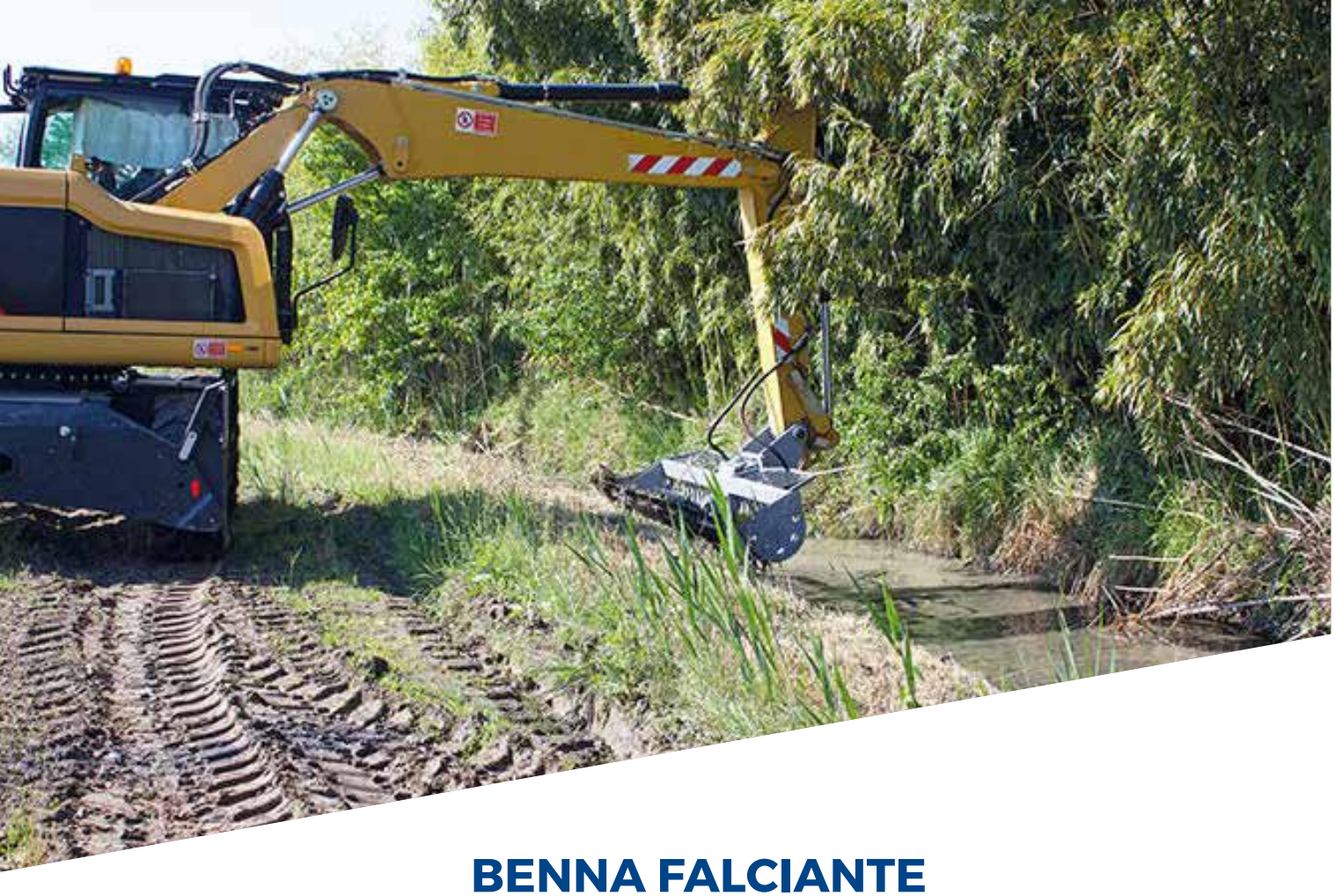

BENNA FALCIANTE

MOWING BUCKET

Le **benne falcianti** sono accessori progettati per la pulizia e la bonifica degli argini e dei canali; sono ideali per la manutenzione dei fossi per facilitare lo scorrimento delle acque, eliminando la crescita della vegetazione in eccesso. Possono essere applicate a qualsiasi escavatore a seconda del peso operativo, la nostra gamma va da una larghezza di 1000mm a 6000mm.

Mowing buckets *are attachments designed for cleaning and reclamation of river banks and canals; they are ideal for ditches maintenance to make easier water flow, removing the growth of exceeding vegetation. They can be applied with any excavator according to the operating weight, our production range goes from a width of 1000mm to 6000mm.*

RASTRELLO
RAKE

Applicabili a tutti i tipi di escavatori, il **rastrello** permette di dissodare e spianare il terreno risparmiando tempo e manodopera.

*Applicable to all types of excavators, the **rake** allows tilling and leveling ground saving time and labor.*

PINZE PER TRONCHI
WOOD GRAPPLES

Le **pinze per tronchi** sono attrezzature costruite con materiali ad elevate prestazioni meccaniche in termini di elasticità, resistenza alla rottura e al carico di snervamento. Per la loro versatilità possono essere applicate su diversi tipi di macchinari.

***Wood grapple** equipment is made from heavy duty material chosen for its elasticity, resistance to breakage and yield strength. Their versatility means they can be operated with different types of machines.*

RIPPER E MULTIRIPPER

RIPPER AND MULTIRIPPER

RIPPER

MULTIRIPPER

Il dente **Ripper e Multiripper** per escavatori sono particolarmente adatti per estrarre radici e pietre o per dissodare terreni. Realizzati con materiali FE510 e HB400, sono completi di denti a capsula.

*The **Ripper and Multiripper** for excavators are particularly suitable for extracting roots and stones or for tilling soils. Made with FE510 and HB400 materials, these are completed with capsule teeth.*

TAGLIASIEPE
CUTTING BAR

- Compatta ad alte prestazioni
- Adatta a tagliare arbusti fino ø 5 cm
- Applicazioni bracci miniescavatori – terne – retroescavatori

- *Compact with high features*
- *Suitable for diam. 5cm shrub cutting for*
- *Miniexcavators, backhoe and skid loaders arms*

TRONCARAMI
LOOPER BARS

La **barra troncarami** CGA LS è la più maneggevole e veloce: permette di troncare rami in modo netto e senza strappo fino a 15 cm di diametro, e di lavorare fino a una velocità di 200 battiti al minuto. Grazie al suo snodo orientabile, è possibile ruotarla di 360°, per raggiungere qualsiasi ramo. Le lame in acciaio garantiscono una durata praticamente infinita e un enorme risparmio sui costi di manutenzione. Inoltre, la fresatura speciale facilita l'ingresso del ramo e assicura un taglio perfetto, senza danneggiare le pianta. Una speciale valvola la rende applicabile a qualsiasi modello di escavatore, decespugliatore e potatore. E grazie alla tecnologia anti-shock, in caso di contatto con pali o segnaletica, la macchina entrerà in modalità safety, preservando se stessa e gli ostacoli.

*CGA LS **looper Bars** is the most manoeuvrable and fastest lopping bar: it cuts branches up to 15 cm in diameter cleanly and without tearing, and works at a speed of up to 200 beats per minute. Thanks to its swivel joint, it can be rotated 360° to reach any branch. Steel blades guarantee a practically infinite service life and enormous savings in maintenance costs. In addition, the special milling facilitates branch entry and ensures a perfect cut without damaging the plant. A special valve makes the bar suitable for all excavators, brush cutters and pruners. And thanks to the anti-shock technology, in case of contact with poles or signs, the machine will enter the safety mode, preserving itself and the obstacles.*

BENNA PER PALA

SKID LOADER BUCKET

Le nostre **benne per pale** sono progettate e realizzate per la movimentazione di materiale di piccole e medie dimensione per una facilitazione nel caricare frantoi, camion, vagliatori, ecc.
Produciamo diverse tipologie di modelli: Standard, per uso Generale, per la Movimentazione e ad Alto Ribaltamento.

*Our **skid loader buckets** are designed and manufactured for handling small and medium sized material to load more easily crushers, trucks, screeners, etc.*
We produce different types of models: Standard, for General Use, for Handling and with High Overturning.

BENNE FRONTALI SKID

SKID FRONT BUCKETS

La **Benna Frontale** per mini pala e skid; profilo allungato per una migliore superficie d'appoggio sul terreno.

Utilizzo per impieghi generali.

***Front Bucket**: for mini excavator and skid; elongated profile for a better surface on the ground. Use for general uses*

FORCHE PALLET

PALLET FORKS

Le **forche pallet** sono progettate per movimentare carichi pallettizzati, particolarmente utili nel campo dell'edilizia. Proponiamo 9 modelli di forche applicabili su tutti gli Skid loader, telescopici, terne e pale gommate. Affidabili e robuste, sono dotate di protezione di sicurezza contro il ribaltamento dei carichi durante l'utilizzo. Le forche pallet di CGA Ricambi rispettano la norma UNI ISO 2328 per la costruzione delle forche e dimensione di montaggio e sono corrispondenti a quanto richiesto dalla norma UNI ISO 2330 per le caratteristiche tecniche e collaudi.

***Pallet forks** can be operated with all Skid loaders, telescopics, backhoes and loaders. They are equipped with security protection against overturning during use. In conformity with Uni Iso 2328 mounting dimensions for the construction of forks and correspond to the requirements of UNI ISO 2330 specifications and tests.*

CATENE IN FERRO
RICAMBI SOTTOCARRO

STEEL TRACKS AND SPARE PARTS

C.G.A. Ricambi dispone di ricambi sottocarro, catenarie in ferro per escavatori di ogni tipo, applicazione e marca, per soddisfare qualsiasi richiesta.

C.G.A. Ricambi *have awide range of spare parts, steel tracks for excavators of all types, applications and bands to satify any request.*

C.G.A. RICAMBI SRL

attachment

www.cgaricambi.it

ATTREZZATURE

- Rampe da Carico
- Cingoli in Gomma
- Benne per Escavatori
- Decespugliatori
- Benna Miscelatrice
- Benna Pala
- Benna Falciante
- Spazzatrice con benna di raccolta
- Martelli
- Trivelle
- Rastrello
- Pinze per Tronchi
- Forche Pallet
- Tagliasiepi e Troncarami

OUR SPARE PARTS

- *Loading Ramp*
- *Rubber Tracks*
- *Buckets*
- *Hydraulic Flail Mower Heads*
- *Mixing Buckets*
- *Skid loader buckets*
- *Mowing Bucket*
- *Collector Sweeper With Bucket*
- *Breakers*
- *Drills*
- *Rake*
- *Wood Grapples*
- *Pallet Forks*
- *Cutting Bar and Looper Bars*

Via Rossini, 8 - 41030 Bastiglia - Modena
Tel: 059 920379/ 059 923429
info@cgaricambi.it

www.cgaricambi.it

SEGUICI SU

GRAFICA: WEBSCAPE.IT